METEKGRUP

anytime, anywhere

İşletmenize uyum sağlayan teknoloji.

ÜRÜN VE YAZILIM KATALOĞU

1999'dan bugüne.

Personel, geçiş,
araç ve saha yönetimi.

Yazılım ve donanım.
Birlikte, uyum içinde.

www.metekgrup.com

1999'dan bugüne, her zaman her yerde.

METEK Grup Bilişim Teknolojileri A.Ş., 1999 yılında kurulmuş, Ankara merkezli bir teknoloji ve bilişim firmasıdır. MEYER GROUP'un Ankara donanım çözüm ortağı olarak farklı sektörlere donanım ve METEK HERO yazılım çözümleri sunuyoruz.

Personel devam kontrolü ve geçiş kontrol sistemlerinin yanı sıra yemekhane, QR ve barkodlu takip ve ödeme, e-kampüs ve akıllı bina çözümleriyle çalışıyoruz. Turnike, bariyer ve plaka tanıma sistemlerini; IoT ve veri analitiği uygulamalarıyla birlikte ele alıyoruz.

Her projede önce ihtiyacı dinliyor, uygun teknolojiyi belirliyor ve işletmelerin dijital dönüşümüne destek oluyoruz. Kullanıcı sayısı, çalışma düzeni, geçiş yoğunluğu ve mevcut altyapıyı değerlendirerek yazılım ve donanım seçeneklerini birlikte planlıyoruz.

Şeffaf iletişimi, güvenilir hizmeti ve müşteri memnuniyetini uzun vadeli iş ortaklıklarımızın temeli olarak görüyoruz. Teknolojiyi daha erişilebilir ve kullanışlı hale getirmeyi amaçlıyoruz.

1999	450+	525.000+
Kuruluş yılı	Müşteri	Kullanıcı

KATALOG İÇİNDE GEZİNİN

Ürünler Sayfa 03-17
Okuyucular, turnikeler ve aksesuarlar →

HERO yazılımları Sayfa 18
Personel, erişim ve saha yönetimi →

İletişim Sayfa 19
Telefon, e-posta ve adres bilgileri →

Referanslar Sayfa 20-30
Kurum ve kuruluş logoları →

Kart okuyucular ve paneller

Kart, QR ve çoklu doğrulama okuyucuları ile geçiş kontrol panelleri.

01 / 02



XIXBY

XIXBY R1

Kart okuyucu



XIXBY

XIXBY Q3

QR, barkod ve kart okuyucu



XIXBY

XIXBY D1

DESFire EV1 / EV2 kart okuyucu



XIXBY

XIXBY U1

USB kart okuyucu



XIXBY

XIXBY M1

Bağımsız tuş takımlı kart okuyucu



XIXBY

XIXBY FC2

DESFire kart programlayıcı

Ürün kartına dokunarak web sitemizdeki güncel detaylara ulaşabilirsiniz.

Kart okuyucular ve paneller

Kart, QR ve çoklu doğrulama okuyucuları ile geçiş kontrol panelleri.

02 / 02

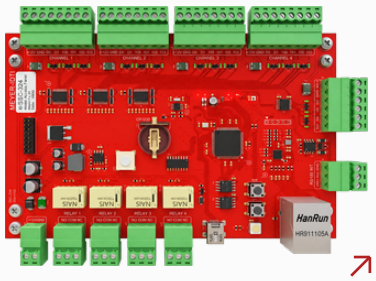

IDTI

SSC-324

Geçiş kontrol paneli



SUPREMA

XPass 2

Dış ortam kart ve mobil erişim okuyucusu



SUPREMA

XPass Q2

QR, barkod, RFID ve mobil erişim okuyucusu



MODELE GÖRE KART / QR / PARMAK IZI

X-Station 2

Kart, QR ve parmak izi seçenekli terminal



XIXBY

XIXBY A1

UHF RFID anten ve okuyucu

Ürün kartına dokunarak web sitemizdeki güncel detaylara ulaşabilirsiniz.

Biyometrik okuyucular

Yüz ve parmak iziyle kimlik doğrulama için okuyucu ve terminaller.



SUPREMA

BioEntry P2

Parmak izi ve kart okuyucu



SUPREMA

BioEntry W2

Dış ortam parmak izi terminali



SUPREMA

BioMini

USB parmak izi kayıt okuyucusu



SUPREMA

FaceStation F2

Yüz tanıma ve çoklu doğrulama terminali



SUPREMA

BioStation 3

Yüz tanıma terminali

Ürün kartına dokunarak web sitemizdeki güncel detaylara ulaşabilirsiniz.

Turnike sistemleri

Tripod, hızlı geçiş, boy tipi ve erişilebilir geçiş seçenekleri.

01 / 04

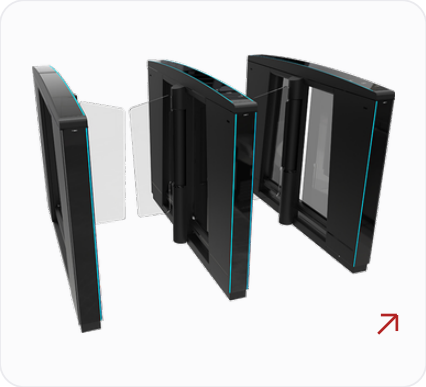

HIZLI GEÇIŞ

PG04

Motorlu kanatlı hızlı geçiş turnikesi



HIZLI GEÇIŞ

HG02 V3

Sensör kontrollü hızlı geçiş turnikesi



HIZLI GEÇIŞ

HG04

Cam kanatlı hızlı geçiş turnikesi



HIZLI GEÇIŞ

SG 55

Motorlu kayar cam kanatlı hızlı geçiş turnikesi

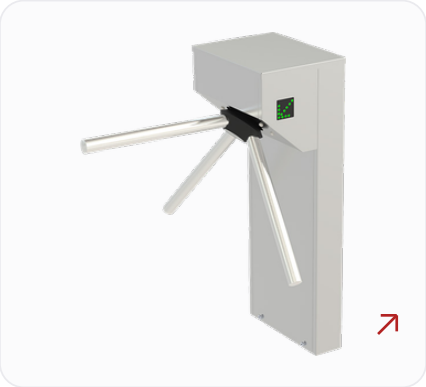

BEL TIPI

TP101

Tek ayaklı tripod turnike

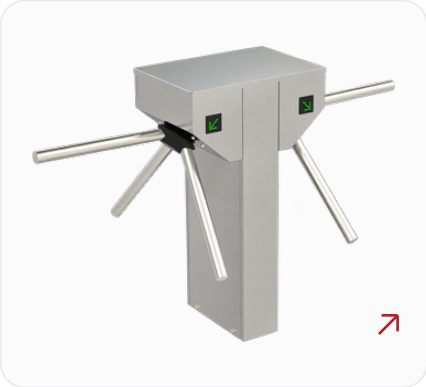

BEL TIPI

TP101 Double

Çift mekanizmalı bel tipi tripod turnike

Ürün kartına dokunarak web sitemizdeki güncel detaylara ulaşabilirsiniz.

Turnike sistemleri

Tripod, hızlı geçiş, boy tipi ve erişilebilir geçiş seçenekleri.

02 / 04



BEL TIPI

TP201

Çift ayaklı tripod turnike



BEL TIPI

VP125

Motorlu erişilebilir geçiş kapısı



BEL TIPI

TP300R

Çift ayaklı tripod turnike



BOY TIPI

BTC300 S/D

Üç kollu boy tipi turnike



BOY TIPI

BT402 S/D

Dört kollu çatılı boy tipi turnike



BOY TIPI

BTC400 S/D

Dört kollu boy tipi turnike

Ürün kartına dokunarak web sitemizdeki güncel detaylara ulaşabilirsiniz.

Turnike sistemleri

Tripod, hızlı geçiş, boy tipi ve erişilebilir geçiş seçenekleri.

03 / 04



BOY TIPI

BT ROOF300

Üç kollu çatılı boy tipi turnike

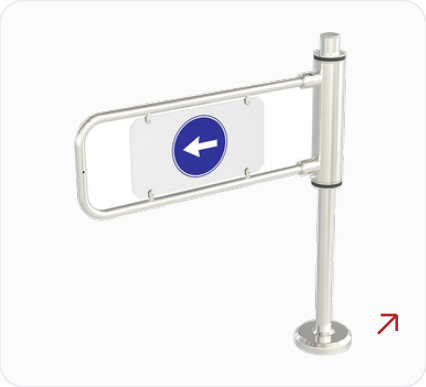

SERBEST GEÇIŞ

SWG 101

Manuel kanatlı serbest geçiş turnikesi



SERBEST GEÇIŞ

MRKT 404

Manuel döner serbest geçiş turnikesi



HIZLI GEÇIŞ

GL A1

Kanatlı geçiş turnikesi



HIZLI GEÇIŞ

GL A2

Yüksek kanatlı geçiş turnikesi

Ürün kartına dokunarak web sitemizdeki güncel detaylara ulaşabilirsiniz.

Turnike sistemleri

Tripod, hızlı geçiş, boy tipi ve erişilebilir geçiş seçenekleri.

04 / 04



BOY TIPI

BT 302 GL

Üç cam kanatlı boy tipi turnike



BOY TIPI

BT 402 GL

Dört cam kanatlı boy tipi turnike

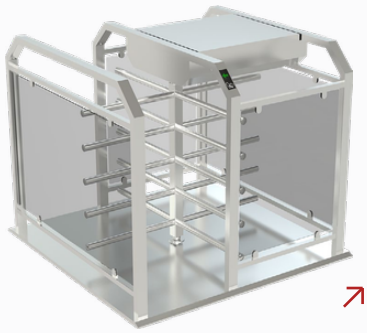

YARIM BOY

HT 400 S

Dört kollu yarım boy turnike



YÜKSEK GÜVENLIK

CGG SQ AIR

Motorlu güvenlik geçiş kabini

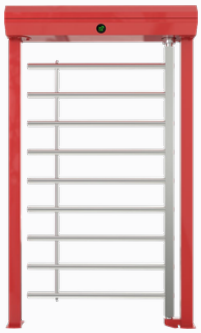

MOTORLU GEÇIŞ KAPISI

BT 100 Motorlu

Tam boy motorlu yaya geçiş kapısı

Ürün kartına dokunarak web sitemizdeki güncel detaylara ulaşabilirsiniz.

Kilitler ve kapı aksesuarları

Manyetik kilitler, elektrikli kilit karşılıkları ve kapı donanımları.

01 / 02



ASSA ABLOY

MG-250 Serisi

Manyetik kilit



ASSA ABLOY

MG-250FM

Gömme montajlı izlemeli manyetik kilit



ASSA ABLOY

E7R-02135E91

Elektrikli kilit karşılığı



ASSA ABLOY

MG-B251LZ

Manyetik kilit montaj braketi



DORMAKABA

DES

Güvenlik tipi elektrikli kilit karşılığı

Ürün kartına dokunarak web sitemizdeki güncel detaylara ulaşabilirsiniz.

Kilitler ve kapı aksesuarları

Manyetik kilitler, elektrikli kilit karşılıkları ve kapı donanımları.

02 / 02



DORMAKABA

EM Comfort

Manyetik kilit serisi



DORMAKABA

Basic XS

Standart elektrikli kilit karşılığı



DORMAKABA

TS Match

Kayar kollu kapı hidroliği



DORMAKABA

TS Compact

Dirsek kollu kapı hidroliği

Ürün kartına dokunarak web sitemizdeki güncel detaylara ulaşabilirsiniz.

Butonlar ve çıkış aksesuarları

Bas-aç, acil çıkış, temassız buton ve uzaktan kumanda seçenekleri.

01 / 02



ASSA ABLOY

ASSA ABLOY DCP-32

Koruyucu kapaklı resetlenebilir acil çıkış butonu



BUTON SISTEMLERI

BT5

İnce tip sıva üstü bas-aç butonu



BUTON SISTEMLERI

BT7

Sıva üstü acil cam kır butonu



BUTON SISTEMLERI

BT7-RS

Resetlenebilir sıva üstü acil çıkış butonu

Ürün kartına dokunarak web sitemizdeki güncel detaylara ulaşabilirsiniz.

Butonlar ve çıkış aksesuarları

Bas-aç, acil çıkış, temassız buton ve uzaktan kumanda seçenekleri.

02 / 02



XIXBY

XIXBY XT1

İnce tip kızılötesi temassız çıkış butonu



XIXBY

XIXBY XT2

Sıva üstü temassız çıkış butonu



XIXBY

XIXBY RC1

Kablosuz uzaktan kumanda

Ürün kartına dokunarak web sitemizdeki güncel detaylara ulaşabilirsiniz.

Bariyer ve araç geçiş ürünleri

Otopark ve tesis girişleri için araç erişim donanımları.

01 / 02



KOLLU BARIYER

G4000T

Elektromekanik kollu bariyer



KOLLU BARIYER

G6000T

Elektromekanik kollu bariyer



MANTAR BARIYER

HBD/12

Hidrolik mantar bariyer



MANTAR BARIYER

HBD/8

Hidrolik mantar bariyer



MANTAR BARIYER

RBD/4

Hidrolik mantar bariyer

Ürün kartına dokunarak web sitemizdeki güncel detaylara ulaşabilirsiniz.

Bariyer ve araç geçiş ürünleri

Otopark ve tesis girişleri için araç erişim donanımları.

02 / 02



MANTAR BARIYER

TBD Hidrolik

Hidrolik mantar bariyer



ROAD BLOCKER

HRB

Yüksek güvenlikli yol bloklayıcı



ROAD BLOCKER

RRB

Güçlendirilmiş yol bloklayıcı



ROAD BLOCKER

RB

Giriş kontrol tipi yol bloklayıcı

Ürün kartına dokunarak web sitemizdeki güncel detaylara ulaşabilirsiniz.

Plaka tanıma donanımları

Plaka tanıma kamerası, tetikleme cihazları ve metal kütle dedektörleri.



HERO PTS

HERO PTS Kamerası

4 MP motorize lensli plaka tanıma kamerası

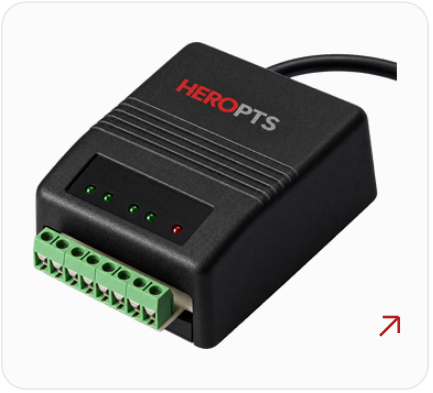

HERO PTS

HERO PTS USB Tetik Cihazı

USB bağlantılı bariyer tetikleme ve LOOP dinleme cihazı



HERO PTS

HERO PTS Ethernet Tetik Cihazı

Ethernet (TCP/IP) bağlantılı PoE bariyer tetik cihazı



NICE

Nice LP22

2 kanallı endüktif araç algılama dedektörü



HERO PTS

HERO PTS Pilli Dedektör

Pilli, RF bağlantılı metal kütle dedektörü

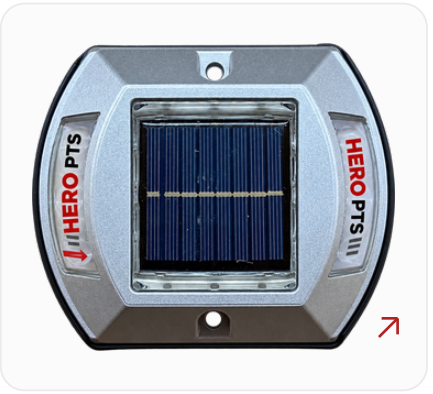

HERO PTS

HERO PTS Solar Dedektör

Güneş panelli kablosuz metal kütle dedektörü

Ürün kartına dokunarak web sitemizdeki güncel detaylara ulaşabilirsiniz.

Bekçi tur ve mobil takip

Kontrol noktaları, taşınabilir okuyucular ve mobil kullanım donanımı.

BEKÇİ TUR ÜRÜNLERİ



BEKÇI TUR

Rugged El Terminali

Bekçi tur ve saha kontrol projeleri için dayanıklı Android el terminali



BEKÇI TUR

XIXBY T1 Tur Kontrol Cihazı

USB bağlantılı 125 kHz bekçi tur okuyucusu



BEKÇI TUR

Tur Kontrol Noktası

125 kHz Proximity veya 13,56 MHz MIFARE tur kontrol noktası

MOBİL TAKİP DONANIMI



DONANIM

BUUD Bluetooth Beacon

HERO Go ile çalışan BLE yakınlık noktası

HERO yazılım ailesi.

Personel, erişim, araç, yemekhane ve saha yönetimi için HERO çözümleri.

HERO PDKS

Personel, vardiya, izin ve puantaj yönetimi.

- Personel giriş ve çıkış kayıtları
- Vardiya ve çalışma planları
- İzin ve devamsızlık takibi
- Puantaj ve raporlama

HERO Access

Kapı ve alan erişim yetkilerinin yönetimi.

- Kapı ve alan bazlı yetkilendirme
- Kart, QR ve biyometrik doğrulama
- Geçiş hareketleri ve kayıt düzeni
- Panel ve kapı donanımı planlaması

HERO PTS

Plaka tanıma ve araç geçiş yönetimi.

- Plaka tanıma
- Araç geçiş yetkilendirmesi
- Bariyer kontrolü
- Otopark giriş ve çıkış yönetimi

HERO Yemekhane

Öğün hakları ve yemekhane geçiş yönetimi.

- Öğün hakları ve tanımları
- Yemek geçişlerinin kaydı
- Kullanım ve raporlama
- Okuyucu ve turnike seçenekleri

HERO Bekçi Tur

Bekçi tur ve saha kontrol ürünleri.

- Tur planı ve güzergâhlar
- Kontrol noktaları
- Ziyaret ve zaman kayıtları
- Okuyucu ve terminal seçenekleri

HERO go

Mobil personel takip yazılımı.

- QR kod oluşturma
- Mobil giriş ve çıkış işlemleri
- İzin talepleri
- Kişisel geçiş kayıtları

Bir sonraki adımı birlikte tasarlayalım.

Ürün seçimi, yazılım kapsamı ve proje ihtiyaçlarınız için ekibimizle iletişime geçin.

TELEFON

+90 312 286 0 330

E-POSTA

proje@metekgrup.com

ADRES

Mustafa Kemal Mahallesi, 2146. Sokak
Safir Plaza No: 5, D: 8-9
06530 Çankaya / Ankara

ÇALIŞMA SAATLERİ

Hafta içi 08:30-18:00
Hafta sonu kapalı

Dijital iletişim

Okutun veya dokunun

METEK Grup Bilişim Teknolojileri A.Ş.

www.metekgrup.com

Referanslarımız.

Web sitemizde yer alan kurum ve kuruluşlar, Türkçe alfabetik sırayla.

01 / 11 · 1-40 / 431




































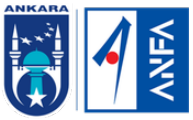




































Referanslarımız.

Web sitemizde yer alan kurum ve kuruluşlar, Türkçe alfabetik sırayla.

02 / 11 · 41-80 / 431



Referanslarımız.

Web sitemizde yer alan kurum ve kuruluşlar, Türkçe alfabetik sırayla.

03 / 11 · 81-120 / 431

CCN SAĞLIK
CCN KLİNİK
CEPA CELEBİOĞLU
CES
CEVAHİR YAPI İNŞAAT - PROJE
ceylan mineral
cmc pazarlama
COOK Sedat Tahir A.Ş.
PRESIDENCY OF THE REPUBLIC OF TÜRKİYE INVESTMENT & FINANCE OFFICE
BİLKENT CYBERPARK
ÇEKA
çiftay
DALSAN
DEEP TECH UNLOCK INNOVATION WITH DEEP TECHNOLOGY
DEICO
DELKOM A.Ş. manufacturer of rock drill alternative spare parts
DEVA DEMOKRASİ VE ATILIM PARTİSİ
DHMİ DEVLET HAVA MEYDANLARI İŞLETMESİ
Dicle Üniversitesi
DİYANET İŞLERİ BAŞKANLIĞI
DOĞAN JEOTERMAL GROUP
DOĞAN TEL ÖRGÜ
DOORAS FIRE FIGHTING EQUIPMENT
durukan
EATON
TÜRK ECZACILARI BİRLİĞİ
edora Member of the GEZE GROUP
EGE PLAZA
EGM
EGO Genel Müdürlüğü
EKOAY ENERJİ
ELİN
ELKO
elsis plays with power
ELYA GROUP
Endoks
ENETKİ SAVUNMA
ER MAKİNA Gears for a world in motion

Referanslarımız.

Web sitemizde yer alan kurum ve kuruluşlar, Türkçe alfabetik sırayla.

04 / 11 · 121-160 / 431



Referanslarımız.

Web sitemizde yer alan kurum ve kuruluşlar, Türkçe alfabetik sırayla.

05 / 11 · 161-200 / 431



Referanslarımız.

Web sitemizde yer alan kurum ve kuruluşlar, Türkçe alfabetik sırayla.

06 / 11 · 201-240 / 431

KAREL
KEYDATA
KIRIKKALE ÜNİVERSİTESİ
AHİ EVRAN ÜNİVERSİTESİ 2006
KL YAPI ÇELİK İMALAT VE TİCARET A.Ş.
KLİMASAN
KOCAELİ BÜYÜKŞEHİR BELEDİYESİ
KOLİN
KOLT
KRK HOLDİNG 30.YIL
LEGEND SPORTS CLUB
LEONARDO
Limak
LNA İNŞAAT TİCARET AŞ.
LOKMAN HEKİM
LOKMAN HEKİM ÜNİVERSİTESİ
LÖSANTE Çocuk ve Yetişkin Hastanesi
LÖSEV Lösemili Çocuklar Vakfı
LST
MAGNUS
MALATYA TURGUT ÖZAL ÜNİVERSİTESİ
T.C. MAMAK BELEDİYESİ
MASS MAKİNA
Mateks
maya OKULLARI
MAYAGÖZ
MAY CYBER TECHNOLOGY
mefa group
MEGA Endüstri Kontrol Sistemleri
ODTÜ MEMS MERKEZİ
MERCK Animal Health
mesa 1969
mesa mesken 1969
MESALAS
METEKSAN
METEKSAN SAVUNMA
MİLSOFT
mikropor

Referanslarımız.

Web sitemizde yer alan kurum ve kuruluşlar, Türkçe alfabetik sırayla.

07 / 11 · 241-280 / 431



Referanslarımız.

Web sitemizde yer alan kurum ve kuruluşlar, Türkçe alfabetik sırayla.

08 / 11 · 281-320 / 431

Referanslarımız.

Web sitemizde yer alan kurum ve kuruluşlar, Türkçe alfabetik sırayla.

09 / 11 · 321-360 / 431



Referanslarımız.

Web sitemizde yer alan kurum ve kuruluşlar, Türkçe alfabetik sırayla.

10 / 11 · 361-400 / 431

TEOPS
TEPE AURA
TEPE İNŞAAT
TEPE PREFABRİK
TEPE SAVUNMA VE GÜVENLİK SİSTEMLERİ
TEYAŞ TSV EĞİTİM YAYINCILIK
TIMEX Filtrasyon ve Su Sistemleri
TİKA
TİTRA TEKNOLOJİ A.Ş.
TOKİ TOPLU KONUT İDARESİ BAŞKANLIĞI
TOMTAŞ HAVACILIK
TÜRKİYE PETROLLERİ ANONİM ORTAKLIĞI
TPIC
TRM TRMOTOR GÜÇ SİSTEMLERİ
TROYAGÖZ
TSE
TŞOF TRAFİK A.Ş.
TUALCOM
TURK İLAÇ VE SERUM SANAYİ A.Ş.
TÜRKHAVACILIK UZAYSANAYİİ
tuik TÜRKİYE İSTATİSTİK KURUMU
TÜRK ALTIN
TÜRKKIZILAYI 1868
TURK OLUKLU MUKAVVA VE AMBALAJ A.Ş.
Türkşeker
Türk Telekom
TJU
TÜRKAK
TÜRKERLER
TÜRKİYE BAROLAR BİRLİĞİ Union of Turkish Bar Associations
TÜRK PATENT TÜRK PATENT VE MARKA KURUMU
UCI ULUSOY COPPER INDUSTRIES
UFUK ÜNİVERSİTESİ TIP FAKÜLTESİ DR. RIDVAN EGE HASTANESİ
ULAK HABERLEŞME A.Ş.
ULSAN HOLDING
UMS

Referanslarımız.

Web sitemizde yer alan kurum ve kuruluşlar, Türkçe alfabetik sırayla.

11 / 11 · 401-431 / 431


























































