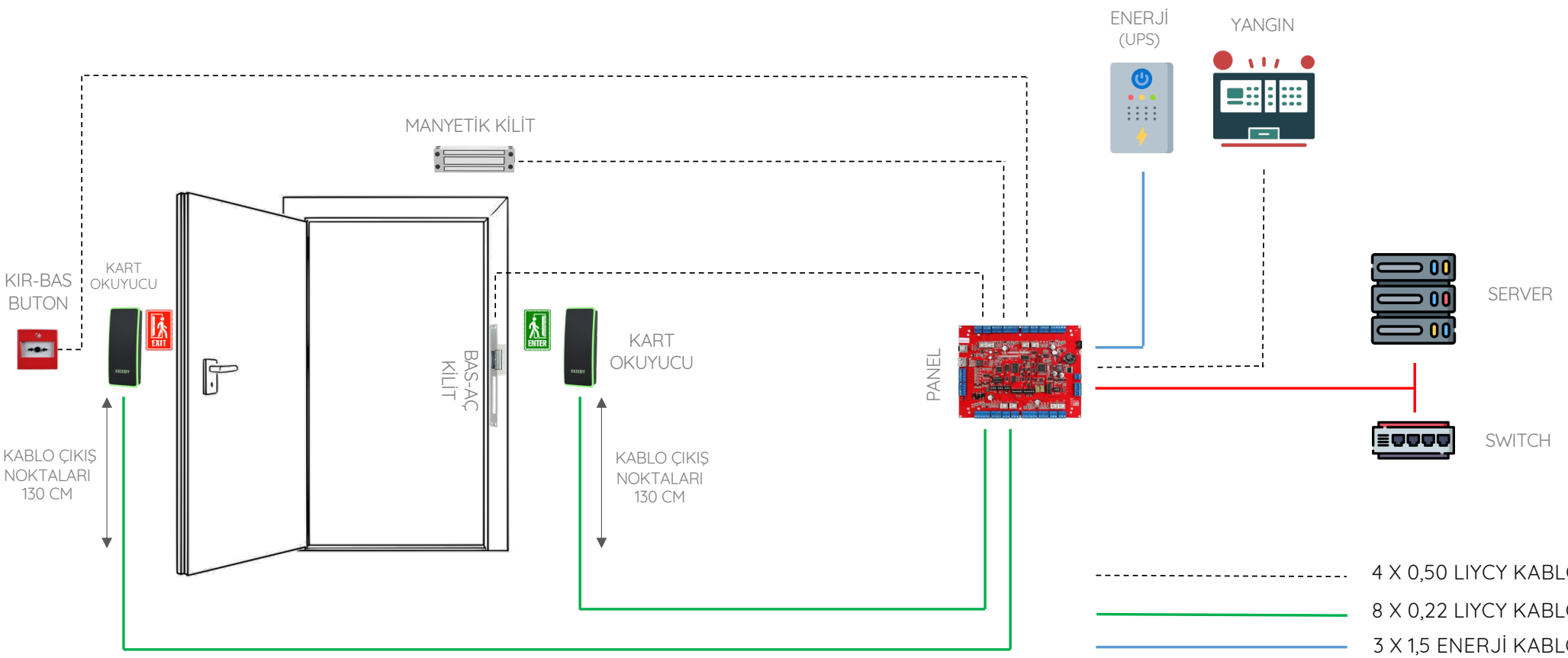

4 X 0,50 LIYCY KABLO

8 X 0,22 LIYCY KABLO

3 X 1,5 ENERJİ KABLOSU

CAT6 DATA KABLOSU

CAT6 DATA KABLOSUNUN VERİ AKTARIMI MAX. 100 METREDİR. 100 METREYİ AŞACAK MESAFELERDE TEK CORE F/O KABLO VE DAĞITIM PANOLARI KULLANILMALIDIR.

METEKGRUP
anytime, anywhere

PANEL TOPOLOJİ

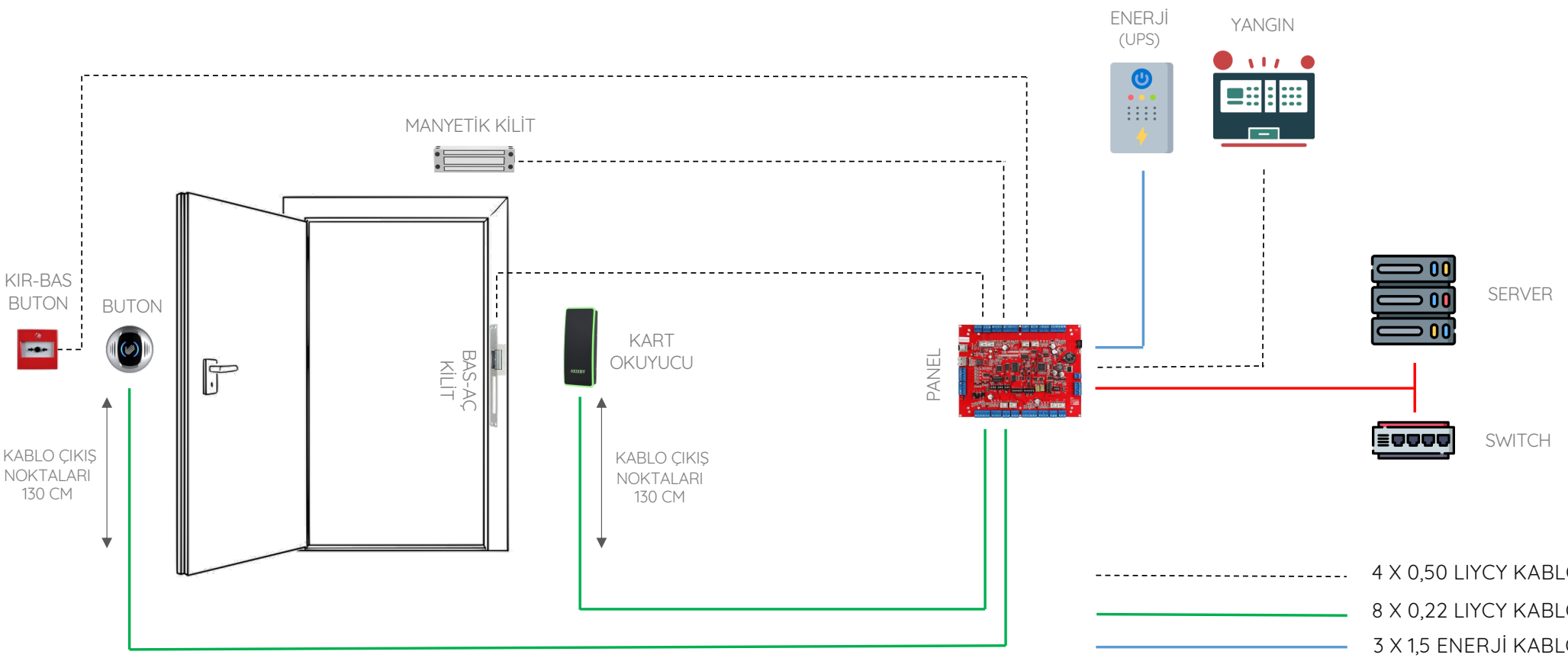

4 X 0,50 LIYCY KABLO

8 X 0,22 LIYCY KABLO

3 X 1,5 ENERJİ KABLOSU

CAT6 DATA KABLOSU

CAT6 DATA KABLOSUNUN VERİ AKTARIMI MAX. 100 METREDİR. 100 METREYİ AŞACAK MESAFELERDE TEK CORE F/O KABLO VE DAĞITIM PANOLARI KULLANILMALIDIR.

METEKGRUP
anytime, anywhere

PANEL TOPOLOJİ

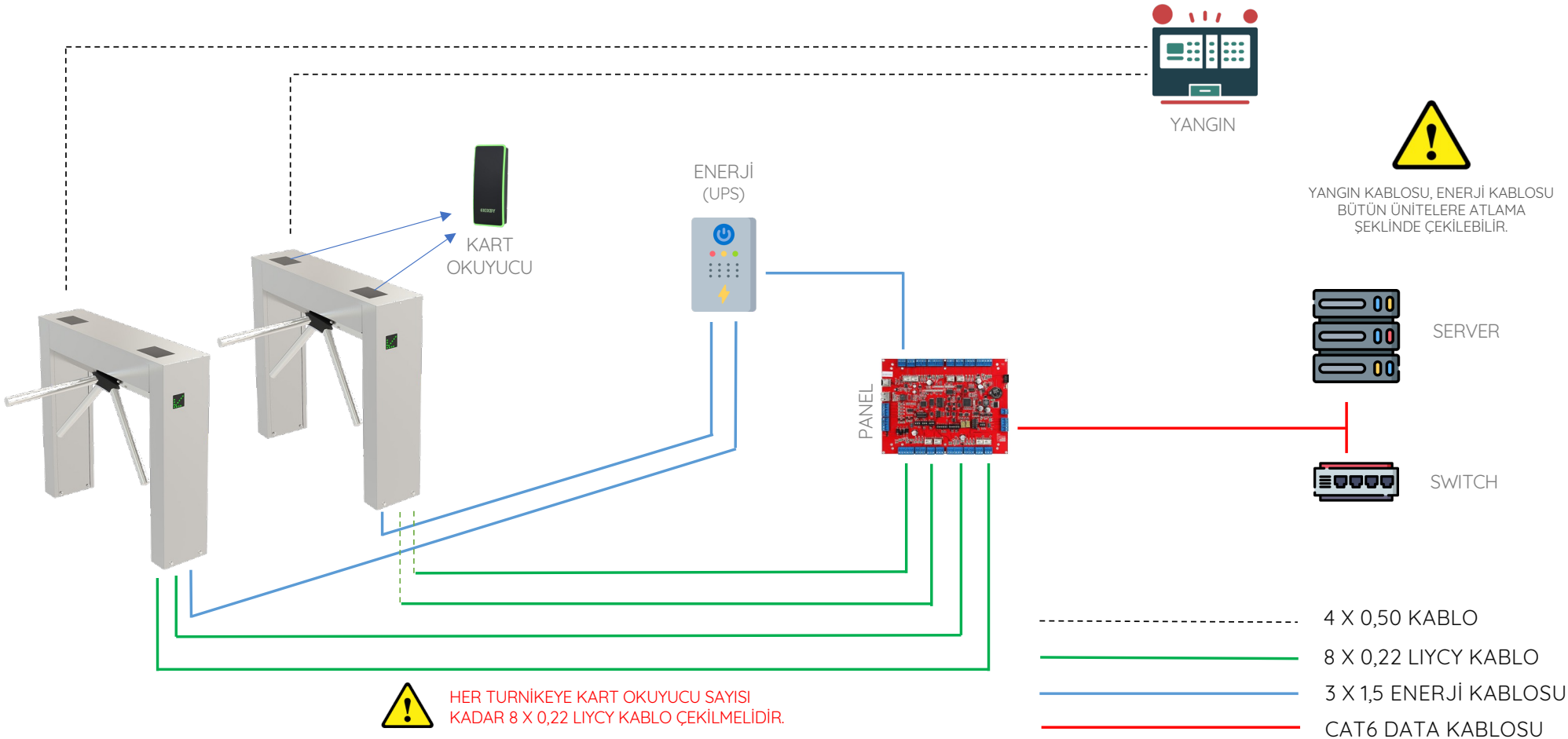

CAT6 DATA KABLOSUNUN VERİ AKTARIMI MAX. 100 METREDİR. 100 METREYİ AŞACAK MESAFELERDE TEK CORE F/O KABLO VE DAĞITIM PANOLARI KULLANILMALIDIR.

METEKGRUP
anytime, anywhere

ÜÇ KOLLU TURNİKE TOPOLOJİ

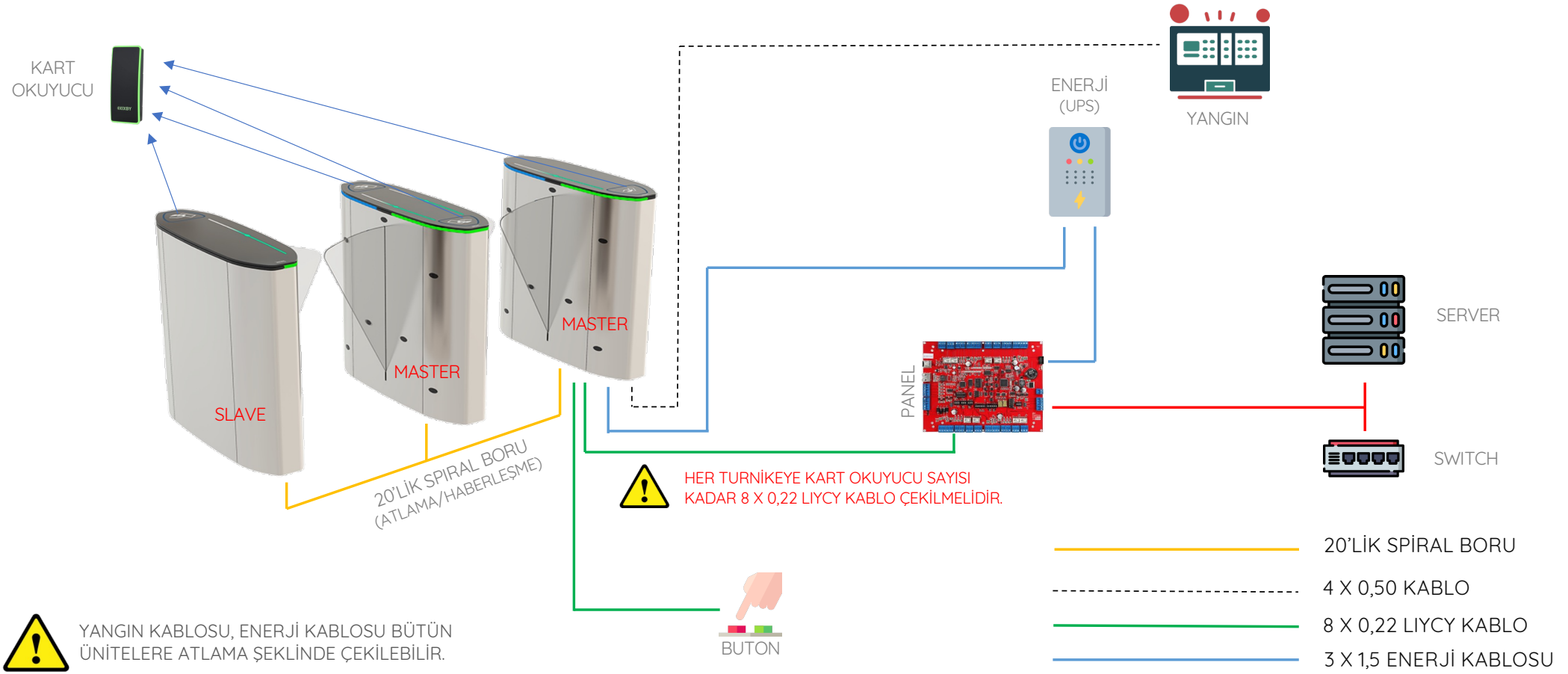

CAT6 DATA KABLOSUNUN VERİ AKTARIMI MAX. 100 METREDİR. 100 METREYİ AŞACAK MESAFELERDE TEK CORE F/O KABLO VE DAĞITIM PANOLARI KULLANILMALIDIR.

METEKGRUP
anytime, anywhere

HIZLI GEÇİŞ TURNİKE TOPOLOJİ